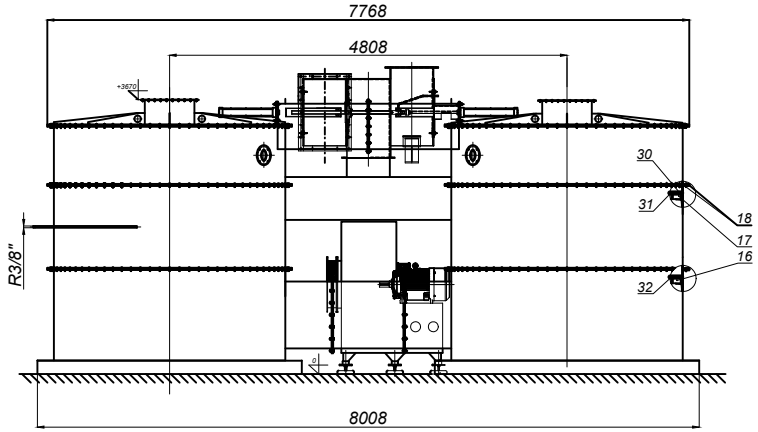

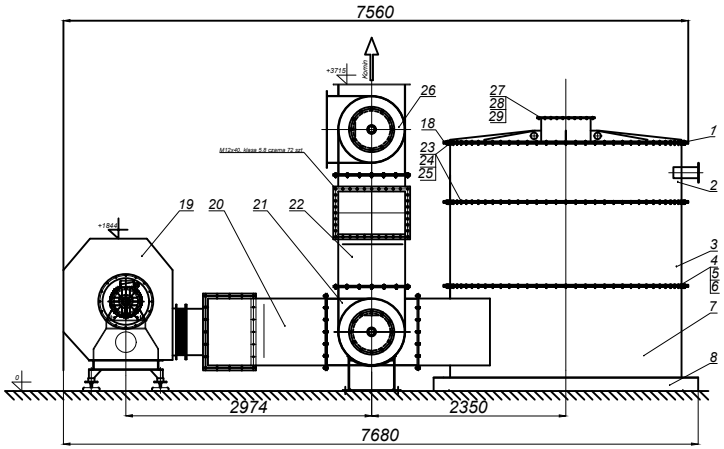

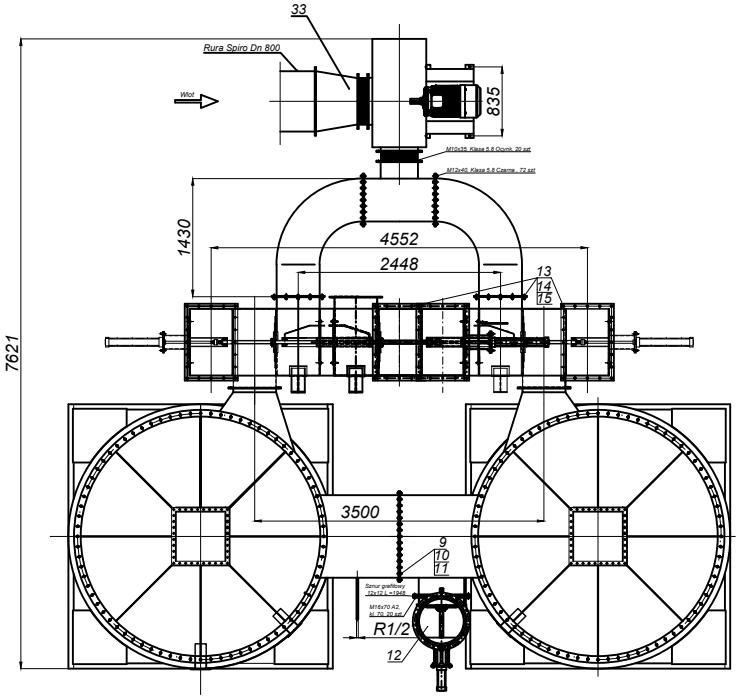

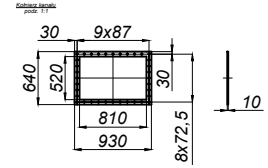

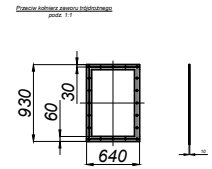

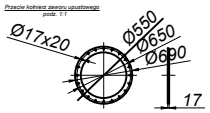

Uwagi:

1. Wykonać w 11 klasie dokładności, wymiary zewnętrzne przekroju kanałów min. o 2 mm mniejsze od wymiaru wewnętrznego kołnierza
2. Blachy falować do spawania
3. Przed spawaniem na gorąco wykonać wstępny montaż sprawdzić poprawność wykonania
4. Spawy oczyścić odrdz inwestdy stępi
5. Spawać wg instrukcji spawania obrzyczącej stal S235 : PDBSGH
6. Zabezpieczenie antykorozyjne : tylko zewnętrzne powierzchnie, zredzarnia Śnieżka
7. Uszczelnienia kołnierzy zaworów i kanałów silikonem wysokotemperaturowym do 350 °C

Pozycja	Nazwa wyrobu	Ilość	Materiał	Nr rys./Oznaczenie	Rozdział	Masa [kg]
33	Zasyłka	1				50.00
32	Siatka ciętą czarnitowa PERFORACJA	1		F 62.5x30	ds2872	89.00
31	Siłkacha perfitowana PERFORACJA	1	Gr18N9	Lr F 3x25		132.00
30	Uchwyt blach perfitowanych	1	S235		ds2872	30.00
29	Podkładka Ø13	72	A2			1.00
28	Nakrętka M12	72	A2	Klasa 70		2.00
27	Śruba M12x30	72	A2	Klasa 70		6.00
26	Kanał trójdzielny DN 750 KATALIZATOR	1		315.03.00.00		
25	Podkładka Ø13	152	A2			1.00
24	Nakrętka M12	152	A2	Klasa 70		4.00
23	Śruba M12x45	152	A2	Klasa 70		10.00
22	Kanał spalinowy wylotowy	1	S235	06.09.00.B14		380.00
21	Kanał trójdzielny DN 750 KATALIZATOR	1		315.03.00.00		
20	Kanał wentylacyjny wlotowy	1	S235	06.08.00.B14		189.00
19	Wentylator osiowy Elektro-	1		5102/2014-S1.R1		
18	Senor uszczelniający grafitowy 12x12	8x8	TEMCTECH	Typ 8001	S14W+9558	
17	Rusel górny	1	S235	06.07.00.B14		422.00
16	Rusel dolny	1	S235	06.06.00.B14		322.00
15	Podkładka Ø17	160	Czarna			2.00
14	Nakrętka M16	140	Czarna	Klasa 5.8		0.73
13	Śruba M16x40	140	Czarna	Klasa 5.8		1.95
12	Zawór upustowy gorący Dn 550	1		315.03.00.00-05		97.00
11	Podkładka Ø 13	40	A2			0.91
10	Nakrętka M12	40	A2	Klasa 70		5.19
9	Śruba M12x40	40	A2	Klasa 70		13.73
8	Podstawa	1	S235	06.05.00.B14		504.58
7	Komora dolna	1	S235	06.04.00.B14		1947.40
6	Podkładka grzybka Ø 13	152	Czarna			0.38
5	Nakrętka M12	152	Czarna	Klasa 5.8		2.59
4	Śruba M12x50	152	Czarna	Klasa 5.8		5.87
3	Komora pośrednia	1	S235	06.03.00.B14		389.24
2	Komora spalania lewa i prawa	1x1	PDBSGH	06.02.00.B14		383.23
1	Pokrywa	1	PDBSGH	06.01.00.B14		702.35

Pozycja	Nazwa wyrobu	Ilość	Materiał	Nr rys./Oznaczenie	Masa [kg]
	Dopalacz				6516.19

Podziałka 1:20	Konstruował	Lech Pałka	7.08.2014r.	Opracowano	Oznaczenie Typ SUMECH	Uwagi	
BIUMET	Sprawdził				Nr rys. Oznaczenie 06.00.00.B14	Format A1	Arkusz / Arkuszy 1/12