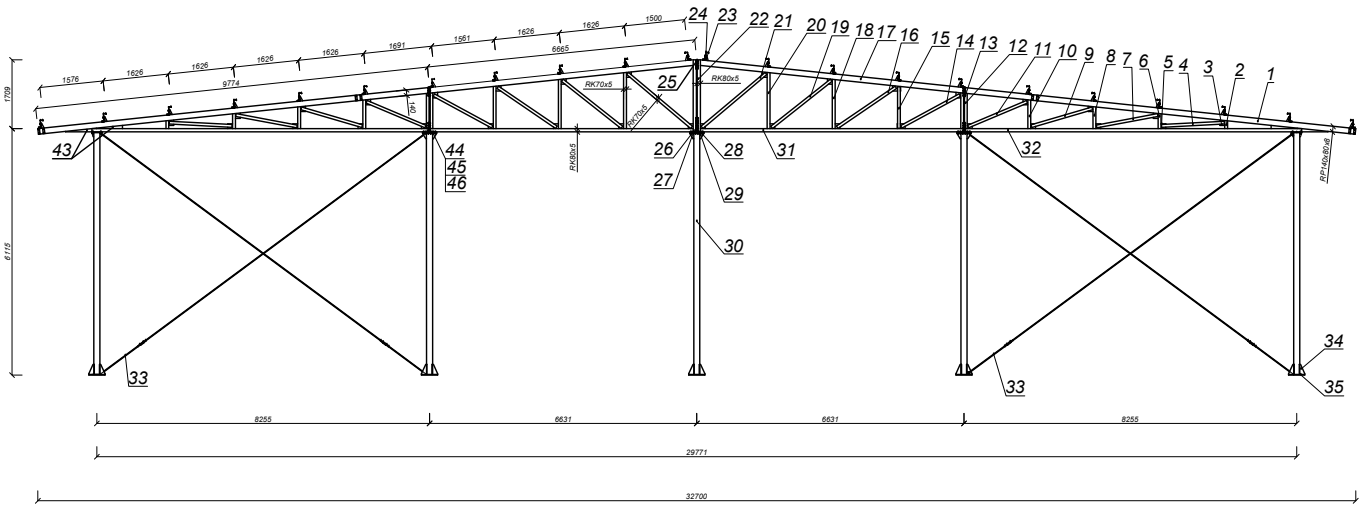

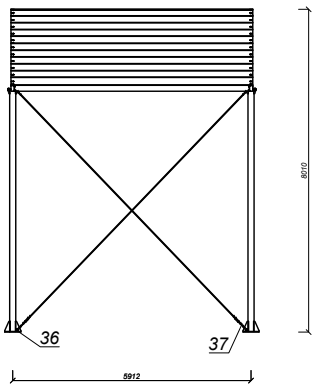

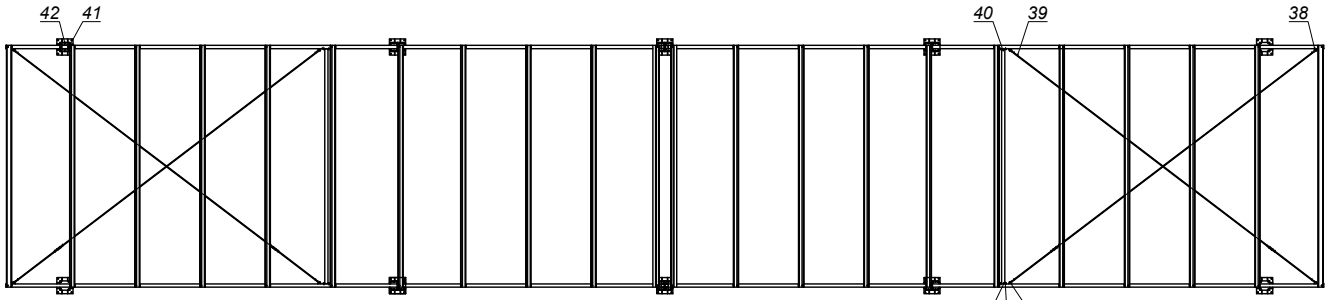

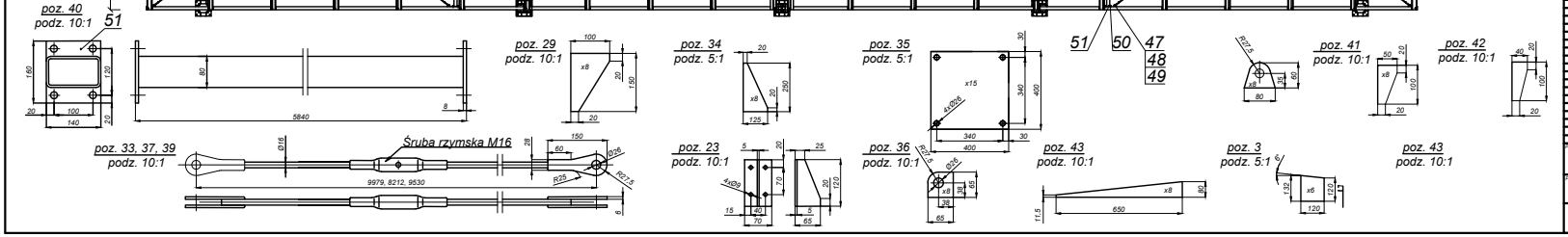

61	Marka VII	8	S235	bl. gr 8	160x140x8	11.24
60	Śruba M16x25	32	kl. 8.8	M16x25	Handlowa	0.22
59	Śrubnicha Ø40x36	32	S235	Ø40x36	Handlowa	0.01
58	Podkładka Ø28	32	Żeliwna	Ø28	Handlowa	1.18
57	Bolec	32	S235	Ø25x30	Handlowy	37.00
56	Podkładka Ø17	130	Żeliwna	Ø17	Handlowa	1.4
55	Nakrętka M16	98	kl. 8.8	M16	Handlowa	9.3
54	Śruba M16x45	98	kl. 8.8	M16x45	Handlowa	3.24
53	Zastrzał V	12	S235	bl. gr. 8	wg rys.	22.88
52	Zastrzał IV	16	S235	bl. gr. 8	wg rys.	3.26
51	Zastrzał III	16	S235	bl. gr. 8	wg rys.	13.63
50	Stężenie słupa	4	S355	RP140x80x8	L = 5820	614.32
49	Stężenie górne	4	S235	pr. Ø16	L = 2930	50.12
48	Mocowadło stężeń górnych	8	S235	bl. gr. 8	wg rys.	1.55
47	Stężenie czołowe	4	S235	pr. Ø16	L = 8210	51.92
46	Mocowadło stężeń I	24	S235	bl. gr 8	wg rys.	3.32
45	Marka VI	10	S235	bl. gr 15	400x400x15	192.00
44	Zastrzał II	40	S235	bl. gr 8	wg rys.	49.02
43	Stężenie boczne	8	S235	pr. Ø16	L = 9870	124.65
42	Belka dolna II	4	S355	RK80x5	L = 8370	277.42
41	Belka dolna I	4	S235	RK80x5	L = 8530	294.35
40	Słup	10	S355	RK150x6	L = 6000	1589.00
39	Zastrzał I	24	S235	bl. gr. 8	wg rys.	13.05
38	Marka V	2	S235	bl. gr. 8	350x230x8	19.35
37	Marka IV	4	S235	bl. gr. 8	230x165x8	9.7
36	Marka III	4	S235	bl. gr 8	375x230x8	22.05
35	Marka II	4	S235	bl. gr. 8	240x230x8	14.1
34	Zetownik	22	S235 Ocynk	2200x68x8	L = 6000	1003.00
33	Mocowadło zetowników	44	S235	bl. gr 8	wg rys.	23.24
32	Belka środkowa 17	4	S235	RK80x5	L = 7190	60.6
31	Belka środkowa 16	8	S355	RP70x30x3	L = 2070	70.35
30	Belka środkowa 15	8	S355	RP70x30x3	L = 1390	47.26
29	Belka środkowa 14	8	S355	RP70x30x3	L = 1860	63.22
28	Środkowa 13	8	S355	RP70x30x3	L = 1720	58.48
27	Belka główna II	8	S355	RP140x80x8	L = 6982	458.8
26	Środkowa 12	8	S355	RP70x30x3	L = 1760	59.84
25	Środkowa 11	8	S355	RP70x30x3	L = 1060	36.04
24	Środkowa 10	8	S355	RP70x70x3	L = 1640	85.78
23	Marka I	8	S235	bl. gr. 8	1110x230x8	130.9
22	Środkowa 9	8	S355	RP70x30x3	L = 880	29.92
21	Środkowa 8	8	S355	RP70x30x3	L = 1580	53.72
20	Środkowa 7	8	S355	RP70x30x3	L = 710	24.14
19	Środkowa 6	8	S355	RP70x30x3	L = 1870	63.58
18	Środkowa 5	8	S355	RP70x30x3	L = 540	18.36
17	Środkowa 4	8	S355	RP70x30x3	L = 1540	52.36
16	Środkowa 3	8	S355	RP70x30x3	L = 370	12.72
15	Mocowanie środkowe II	32	S235	bl. gr. 8	125x120x8	23.2
14	Środkowa 2	8	S355	RP70x30x3	L = 1560	53.04
13	Mocowanie środkowe I	32	S235	bl. gr 8	wg rys.	58.56
12	Środkowa 1	8	S355	RP70x30x3	L = 200	6.8
11	Belka główna I	4	S355	RP140x80x8	L = 9762	728.8

Opracował	Nazwa wyrobu			Ark. zdun	Data/rok	Gr cyk./Nominą	Modelnią	Masa/ kg
	Wita							6843.67
Podziałka		Konstruował	Lech Palka	8.03.2016	Tolerancje	Oznaczenie Typ	Uwagi	
1:45						DIAMET		
DIAMET		Sprawdził				Nr rys. zestawieniowego	Format	Arkusz / Arkuszy
						66.00.00.B16	A2	1/4