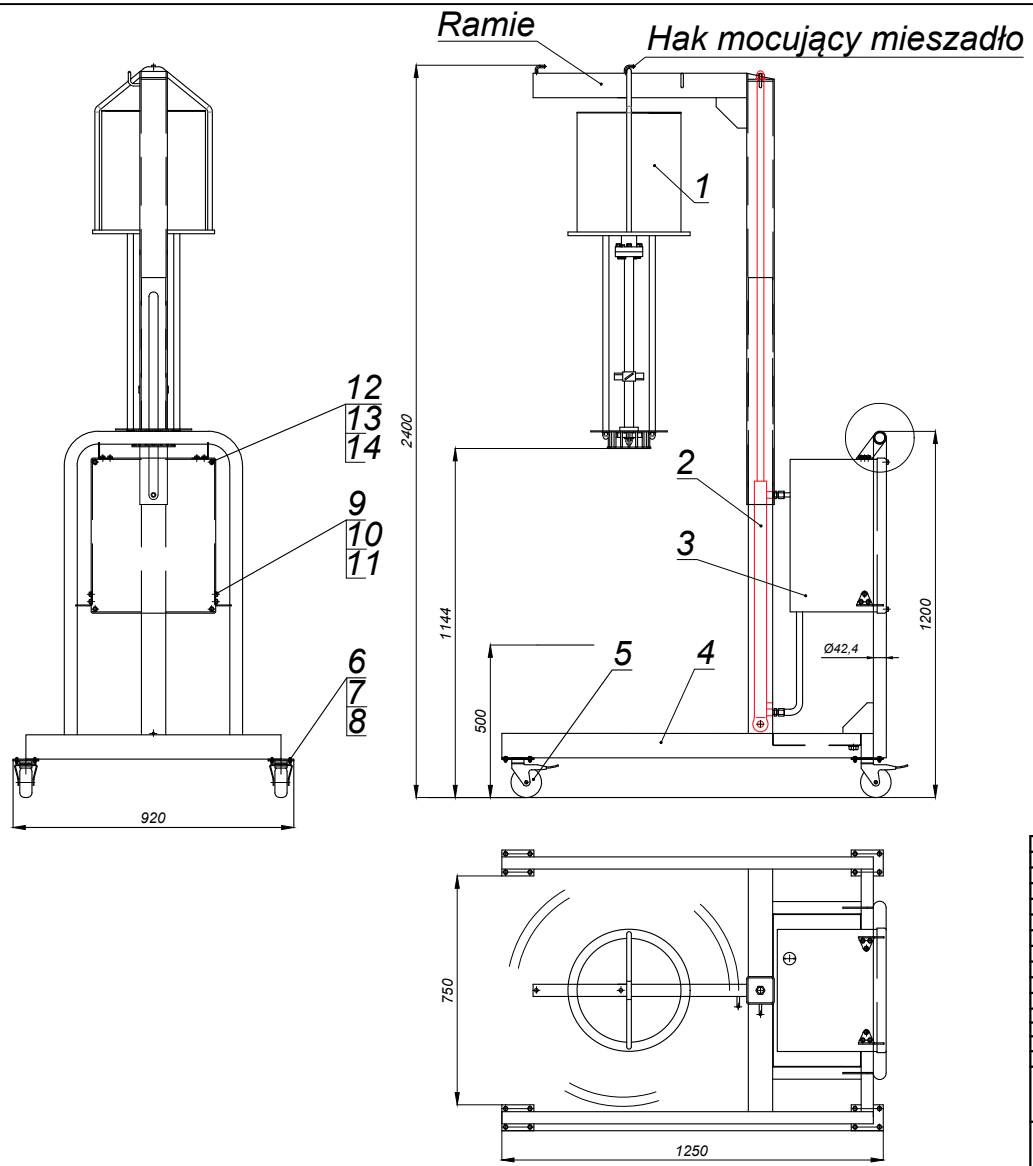

Pozycja	Nazwa wyrobu	Il. sztuk	Materiał	Nr rys./Normy	Rozkrój	Masa [kg]
15						
14	Podkładka sprężysta	4	304			
13	Nakrętka M8	4	A2			
12	Śruba M8x16	4	A2			
11	Podkładka sprężysta Ø9	12	304			
10	Nakrętka M8	12	A2			
9	Śruba M8x16	12	A2	PN 82105		
8	Podkładka sprężysta Ø9	16	304			
7	Nakrętka	16	A2			
6	Śruba M8x16	16	A2	PN 82105		
5	Koło obrot. z hamulcem Ø100 nierdzewne	4	304	ZABI 15TSX9H		3,20
4	Wózek mieszadła	1	304	34.04.00.B14		
3	Skrzynka sterownicza zasilacz, falownik	1	S235	34.03.00.B14		
2	Siłownik Ø40	1	S235	34.02.00.B14		
1	Mieszadło przestawne	1	316 i 304	34.01.00.B14		

Mieszadło mobilne

Podziałka	Konstruował	Lech Palka	7.06.2014r.	Tolerancje	Oznaczenie.Typ	Uwagi
1:10					BIUMET	

BIUMET	Sprawdził			Nr rys. zestawieniowego	Format	Arkusz / Il. Arkuszy
				34.00.00.B14	A1	1/1